WOOD POOL EQUIPMENT

ONE

Avec fin de course mécanique

GARANTIE 4 ANS MOTEUR

POUR PISCINE 5 X 10 m MAXI

Photo non contractuelle

ENROULEUR HORS-SOL

Couverture de sécurité conforme à la norme NF P 90-308 pour une installation et une utilisation conforme à cette documentation

NF P90-308

MANSÉO

Innovation et maîtrise de l'eau

DOCUMENTATION TECHNIQUE DE MONTAGE

À LIRE ATTENTIVEMENT ET À CONSERVER POUR UNE CONSULTATION ULTÉRIEURE

FPP

NORMES

Pour ordre, il est précisé :

> Que le propriétaire ou **l'utilisateur est responsable** de l'utilisation et de la sécurité de sa piscine

> Que le propriétaire ou **l'utilisateur de celle-ci doit être vigilant, prudent, conscient des risques.**

> **Ne jamais laisser un enfant sans surveillance.**

> **Suivre les instructions de cette documentation technique de montage**.

> Veiller **impérativement**, à ce que la couverture soit fermée et verrouillée après toute utilisation de la piscine.

> Que **l'installateur doit se conformer à cette documentation technique de montage.**

> Que **le bassin ne doit pas avoir, en aucun cas, un jour latéral supérieur à 70 mm.**

> Que les sangles (boucles anti-soulèvement) sur les largeurs de la couverture soient bien bouclées afin d'empêcher qu'un enfant passe dessous.

> Que **la couverture est conforme à la norme NFP 90-308.**

> Qu'il faut maintenir la clé pendant l'ouverture et la fermeture de la couverture et, surtout, retirer cette clé après fermeture.

RÉCEPTION DE LA COUVERTURE AUTOMATIQUE DE PISCINE

La société Wood ne peut être tenue responsable des pertes ou des dommages du matériel transporté par le transporteur. Il est précisé que la marchandise voyage aux risques et périls du destinataire.

En cas de constat de pièces manquantes ou défectueuses, il est important :

> De mentionner les réserves et observations sur le bordereau de transport.

> D'adresser un courrier recommandé avec accusé de réception au responsable du transport dans les 2 jours qui suivent la livraison en détaillant précisément les problèmes constatés.

> D'adresser une copie, de ce courrier, à la société Wood à titre d'information.

Le contrôle de la qualité de l'emballage d'origine doit être effectué en présence du livreur. Le contenu de la caisse doit être contrôlé à la livraison.

CONTENU DE LA CAISSE

Couverture assemblée

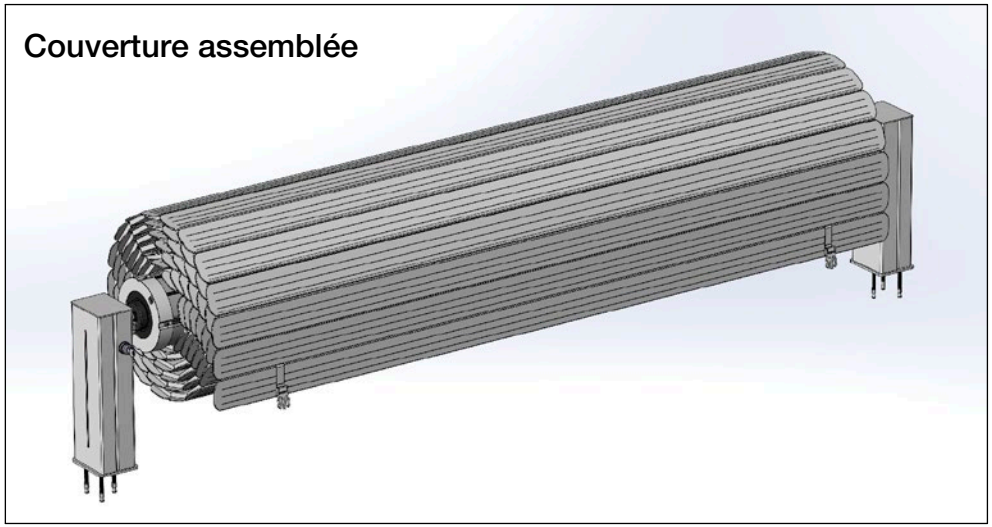

Mécanique One

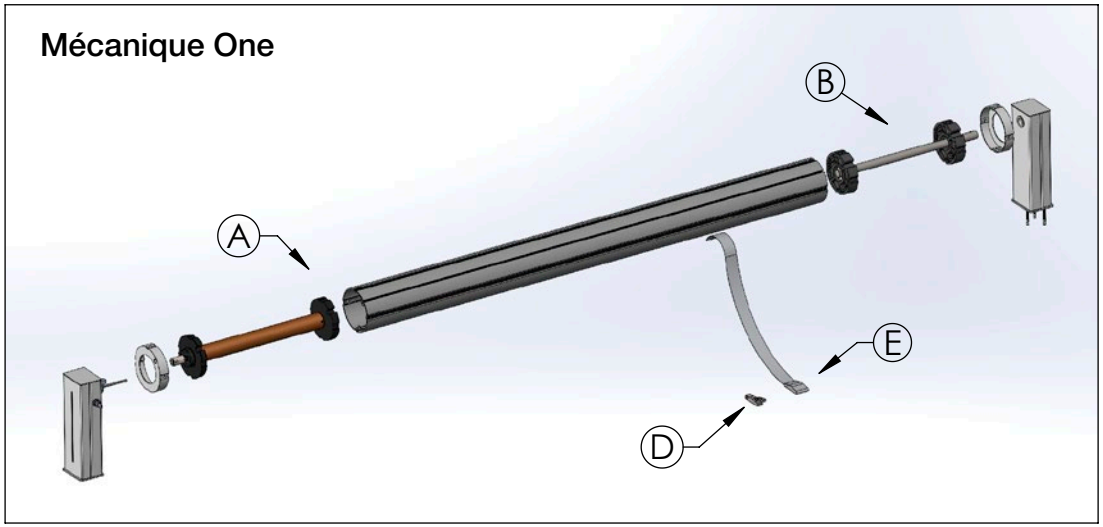

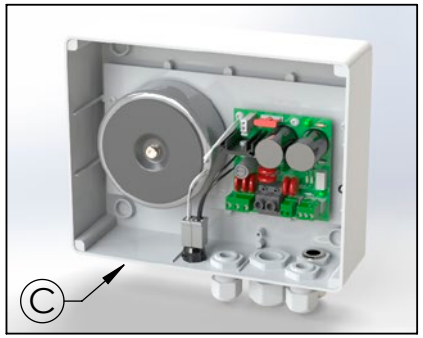

Coffret électrique

Lé de 4 lames

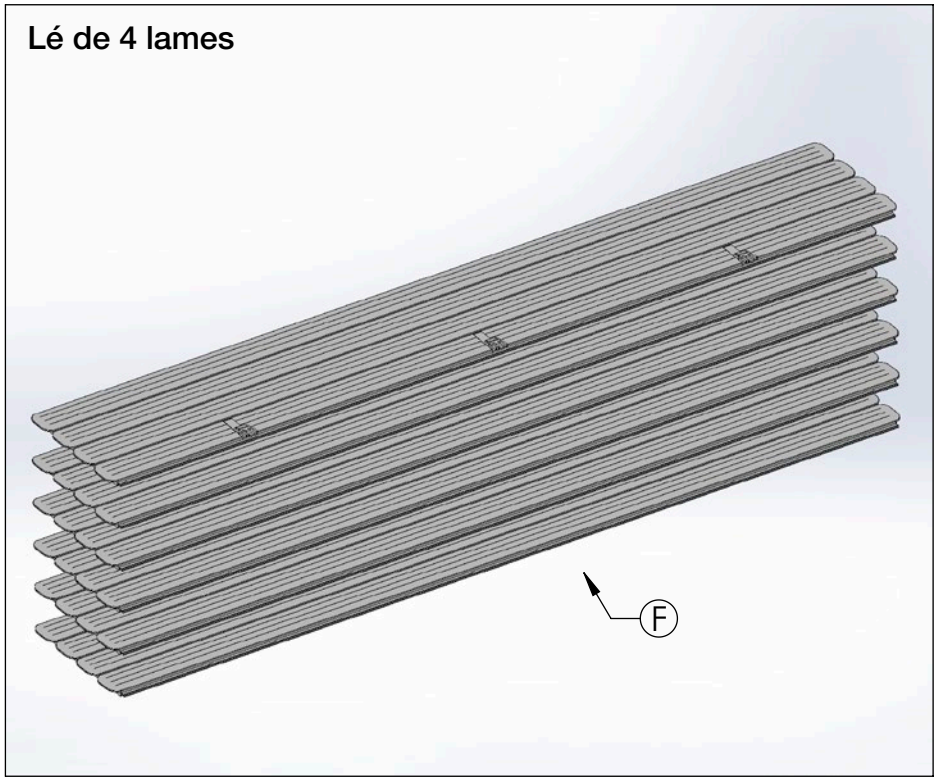

La caisse livrée doit comprendre:

Ⓐ - 1 x Axe aluminium + moteur intégré
Ⓑ - 1 Ensemble arbre + paliers, opposé au moteur
Ⓒ - 1 Coffret électrique
Ⓓ - Boucles anti-soulèvement (quantité selon largeur de la piscine)
Ⓔ - Sangles d'enroulement fixation à l'axe (quantité selon largeur de la piscine)
Ⓕ - Lés de 30cm de lames (4 lames/lé, quantité selon longueur de la piscine)
- Sachet de visserie + 2 clés + 1 porte clé
- 1 documentation technique de montage

NB : Images non contractuelles, pour information.

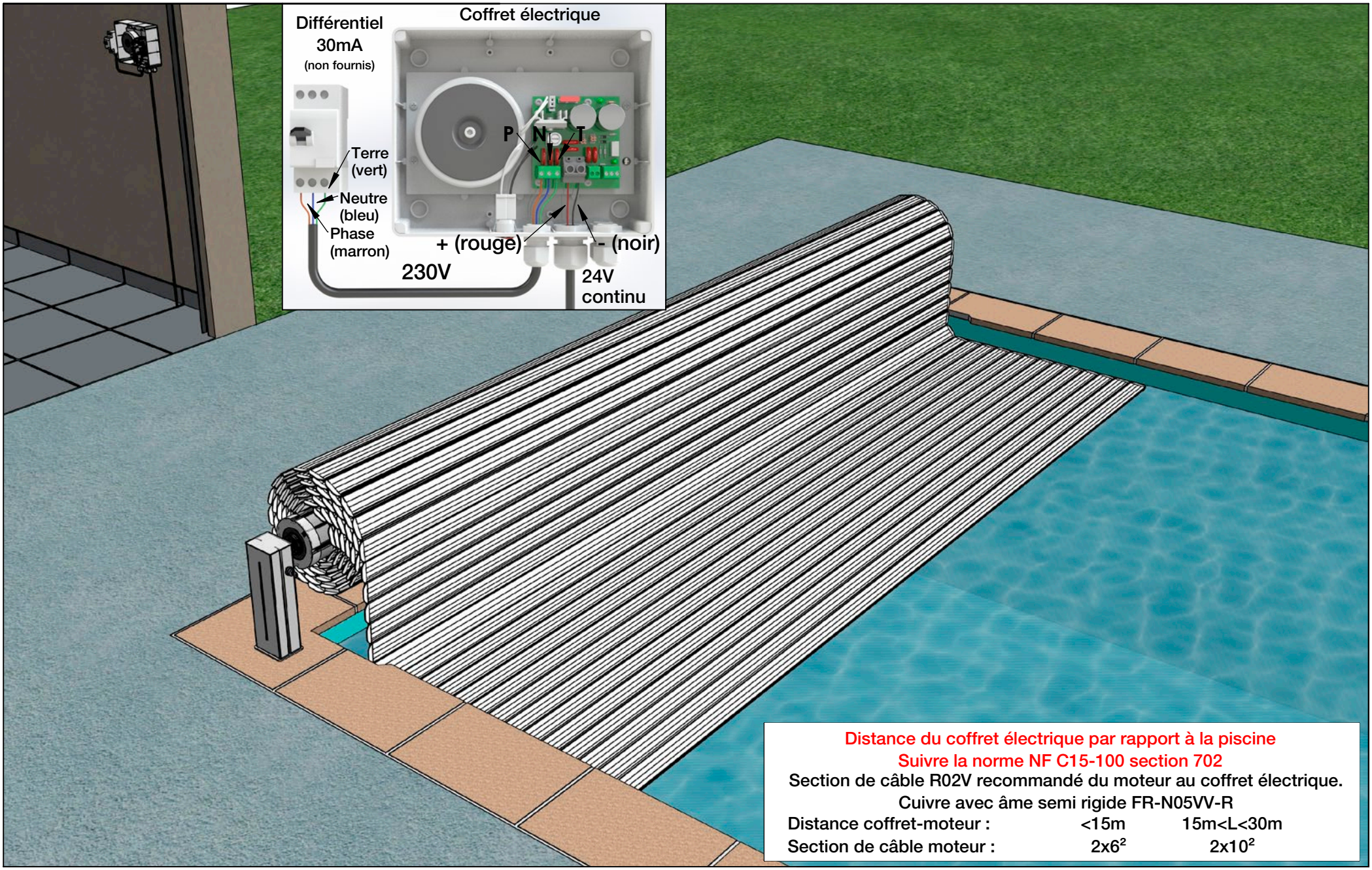

Distance du coffret électrique par rapport à la piscine
Suivre la norme NF C15-100 section 702
Section de câble R02V recommandé du moteur au coffret électrique.
Cuivre avec âme semi rigide FR-N05VV-R

Distance coffret-moteur :	<15m	15m<L<30m
Section de câble moteur :	$2x6^2$	$2x10^2$

INSTALLATION DE L'ENROULEUR

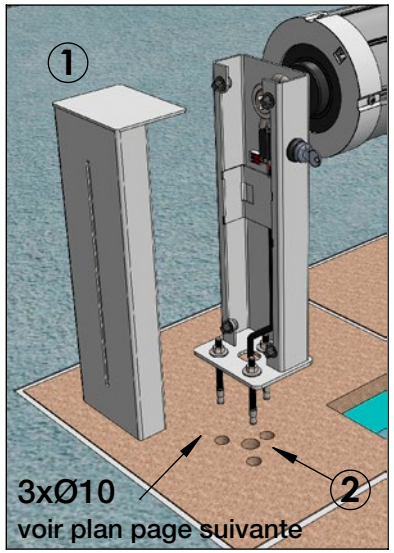

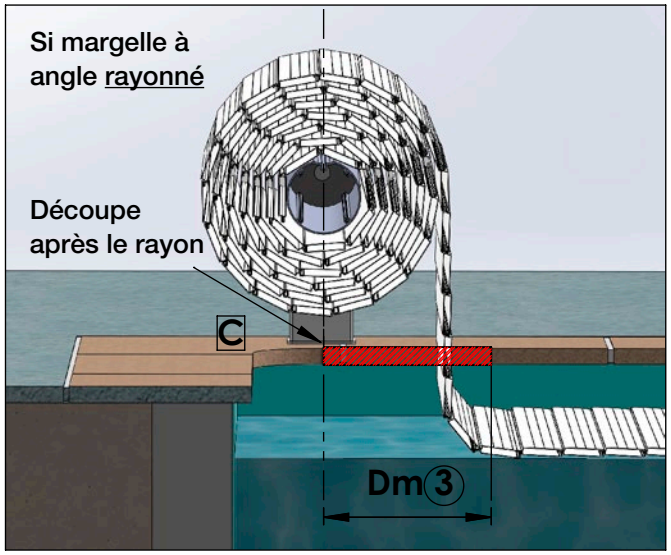

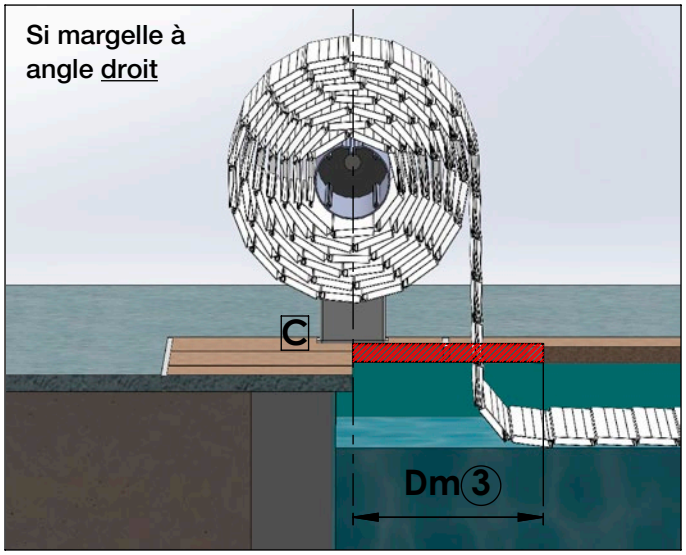

Préparation des margelles pour pose de la couverture :

1 - Présenter les supports assemblés avec l'axe sur les margelles tout en respectant les indications ci-dessous :

A : Respecter impérativement le parallélisme entre l'axe de déroulement des lames et une des longueurs de la piscine, ainsi que la mise à niveau de l'axe.

B : Centrer la couverture sur la largeur du bassin, avec supports serrés contre le tube aluminium. (A défaut, prévoir le serrage d'une bague pour empêcher le jeu latéral.)

C : Axe de déroulement à l'aplomb
- du nez de margelle en cas de piscine et margelle non rayonnée
- de la fin du rayon en cas de piscine et margelle rayonnée

2 - Fixer les supports avec les chevilles nylon fournies au travers des margelles

3 - Découpe des margelles à l'aplomb de l'axe sur une longueur Dm suivant le tableau ci-contre :

Découpe margelle

Longueur piscine	Dm
6m	260mm
8m	290mm
10m	320mm

4 - Après montage de la couverture, s'assurer qu'aucun frottement n'intervient à l'ouverture et à la fermeture de celle-ci (margelles arrières et de côté, Skimmer, ...)
Note : La surface de pose de l'enrouleur doit etre plane

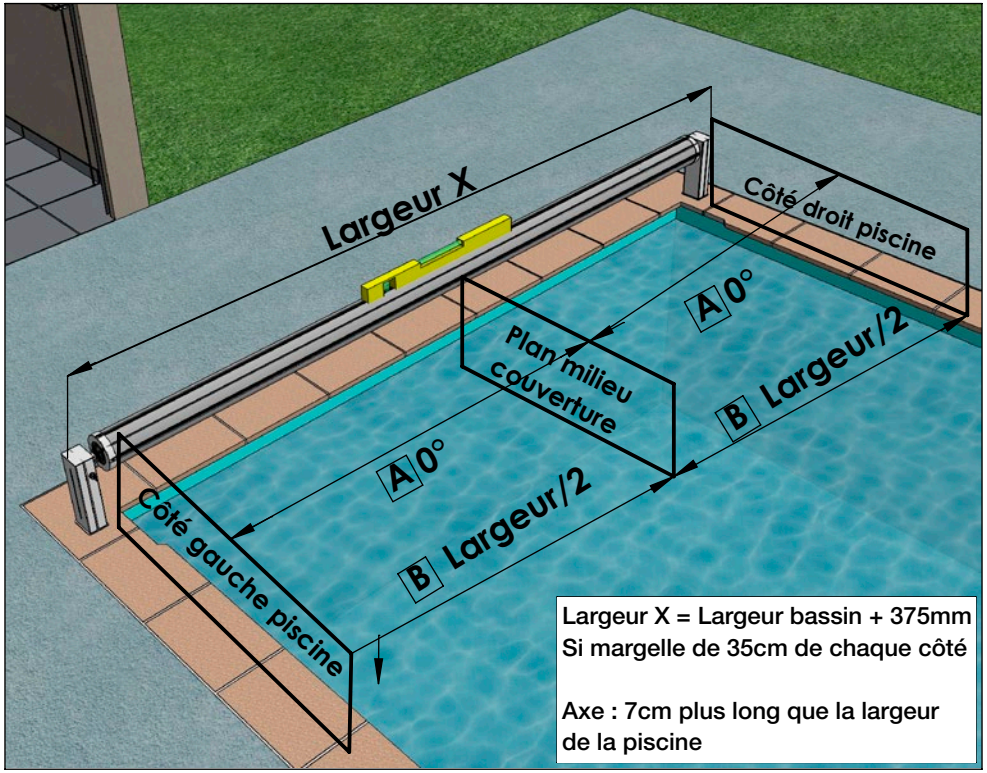

GABARIT DE FIXATION DU PIED

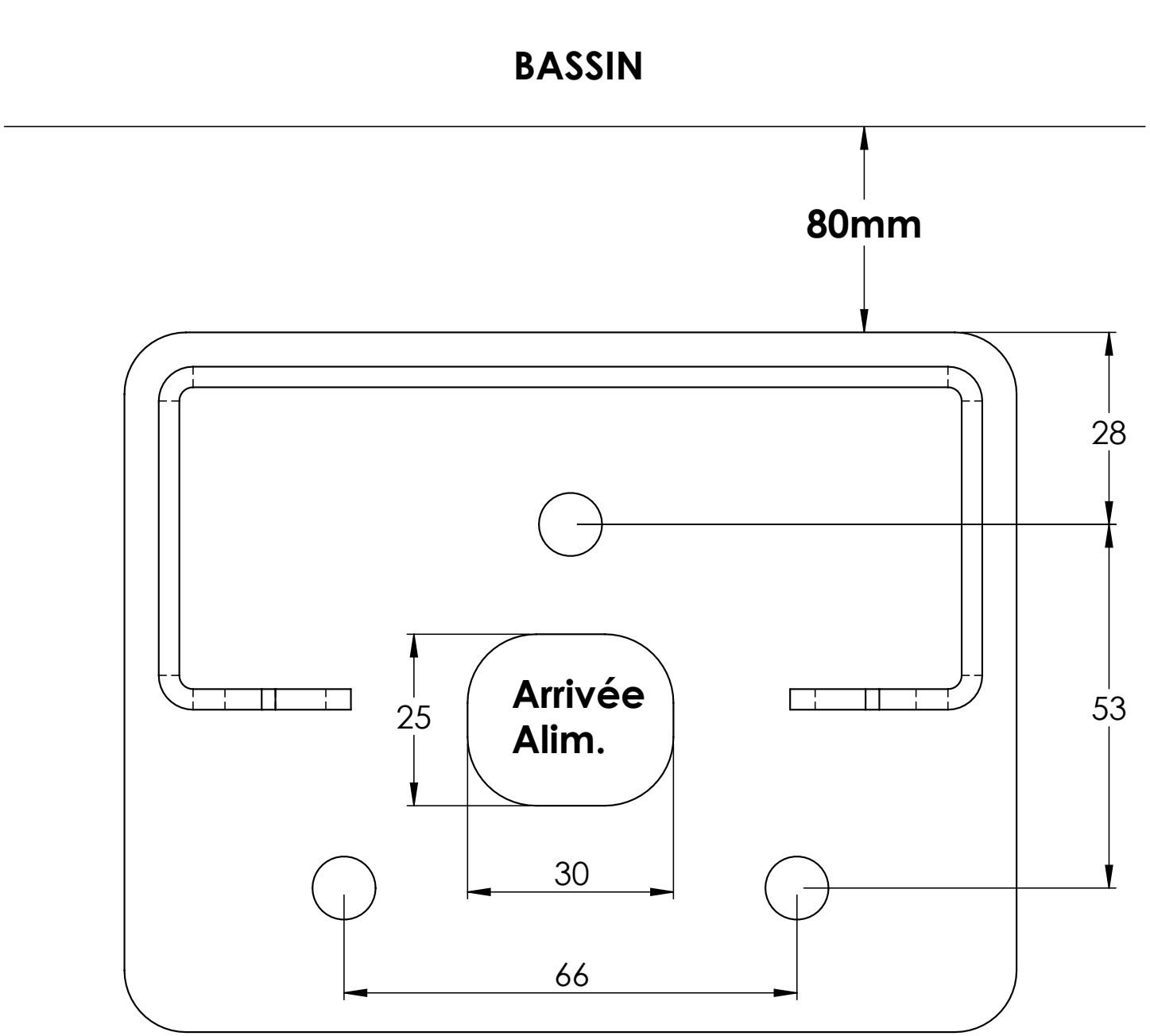

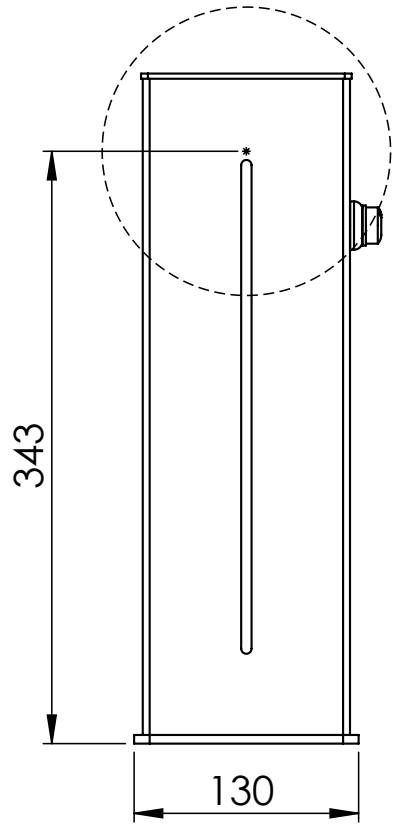

ASSEMBLAGE DE L'AXE SUR LES SUPPORTS

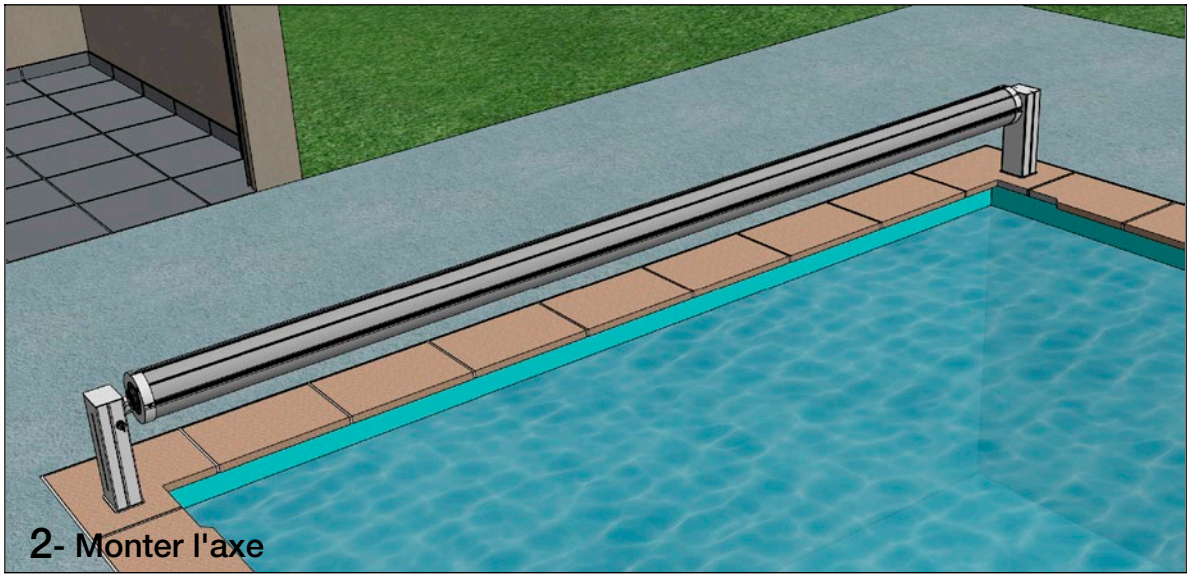

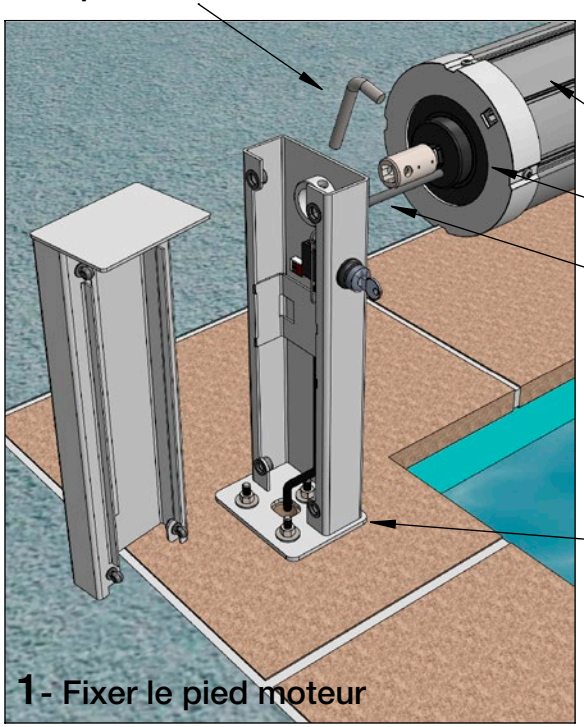

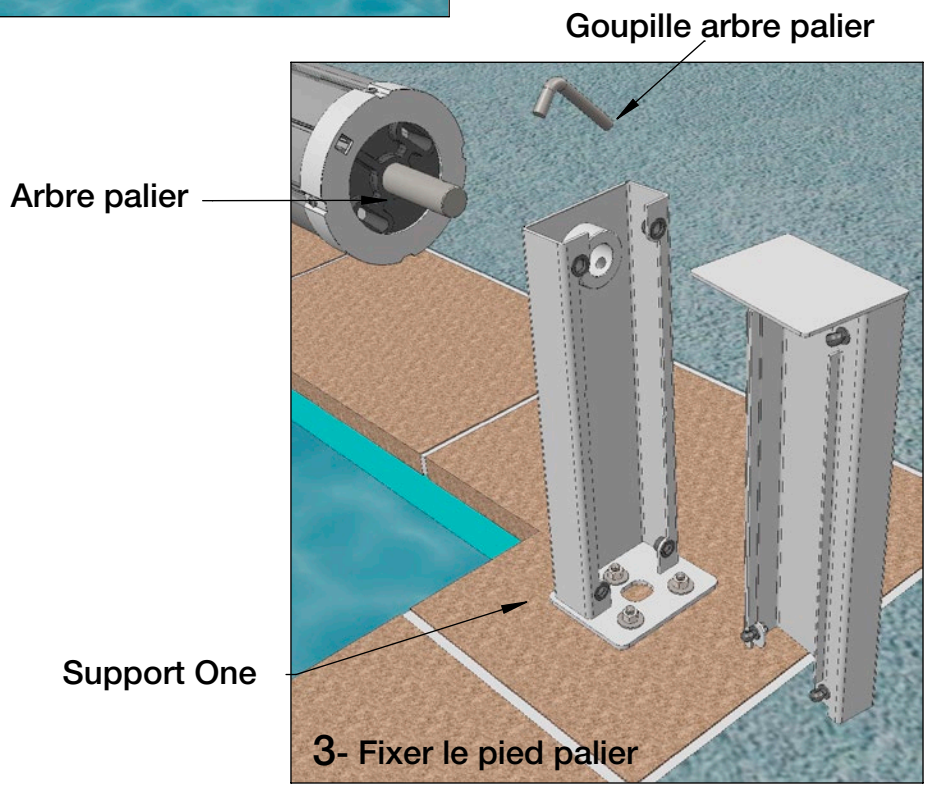

CÂBLAGE DE L'ENROULEUR

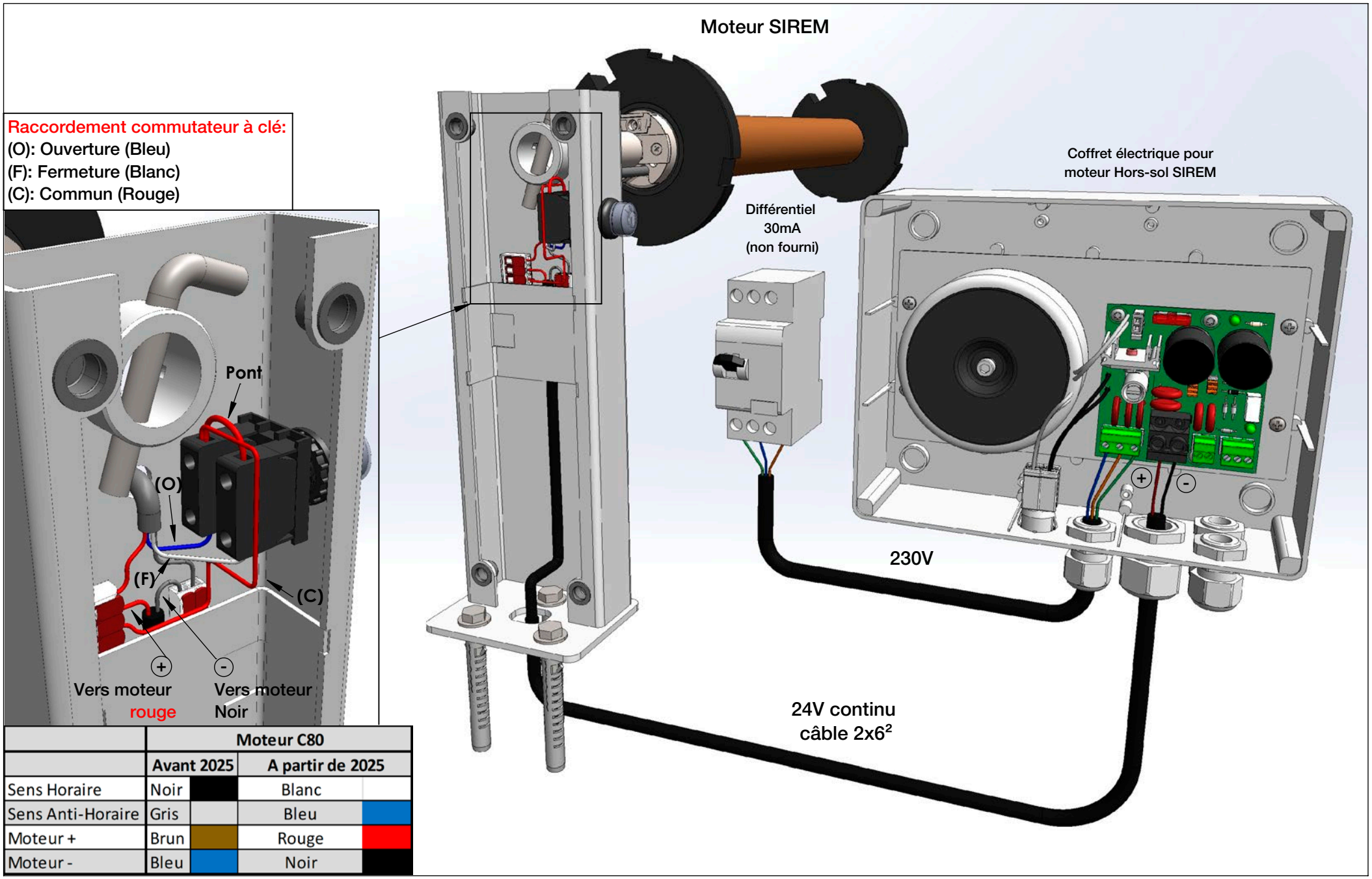

	Moteur C80			
	Avant 2025		A partir de 2025	
Sens Horaire	Noir		Blanc	
Sens Anti-Horaire	Gris		Bleu	
Moteur +	Brun		Rouge	
Moteur -	Bleu		Noir	

COFFRET D'ALIMENTATION

- Alimentation électrique
- Contact sec pour pilotage électrolyseur
- Protection de surintensité

COQUE :

- IP55
- Tenue au choc IK06
- Branchements simplifiés
- Éléments de fixation inclus

CARACTÉRISTIQUES TECHNIQUES :

- Alimentation 230 VAC - 50/60 Hz
- Coffret 24V - Pveille : 3W, Pmax : 300W
- Coffret 12V - Pveille : 2W, Pmax : 170W
- Bouton on/off
- Indication présence tension de sortie par LED
- Protection de surintensité par fusible
- Température de fonctionnement : 0° à + 50°C
- Température de stockage : -20°C à +60°C
- Hygrométrie relative jusqu'à 95%

CONFORME AUX NORMES :

- Sécurité électrique selon EN60335

Conformité aux normes CEM :

- Immunité selon EN55014 : EN 61000-4-2, EN 61000-4-4, EN 61000-4-6, EN 61000-
- 4-8, EN 61000-4-11. (Seuils renforcés pour EN61000-4-4 et 4-5 à 4kV).
- Emission selon EN 55014-1 et EN 61000-6-3 .

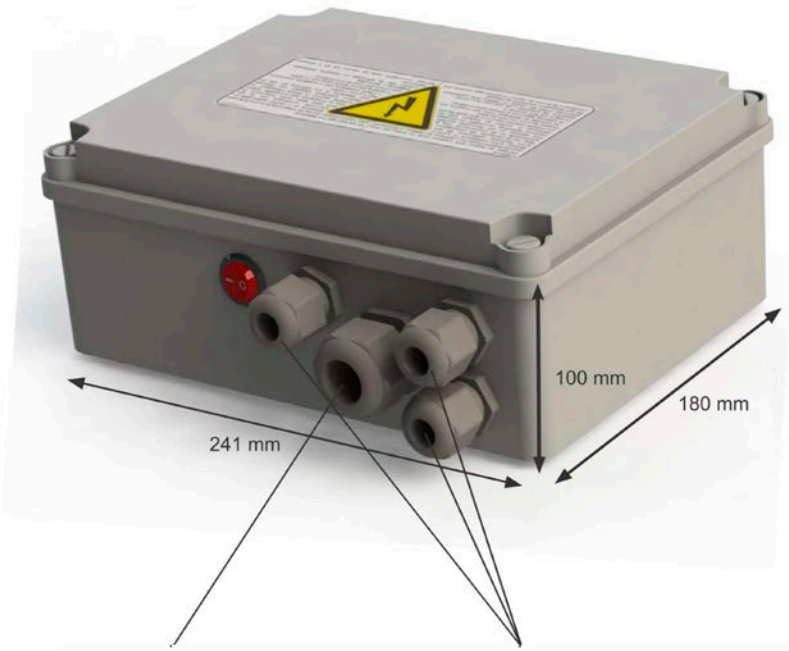

1 presse étoupe M25 pour câble Ø12 à Ø18mm

3 presses étoupes M20 pour câble Ø6 à Ø12mm

CONFIGURATION DES CAVALIERS

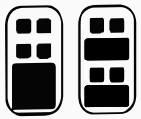

COVEO 12V
(Coffret 12V)

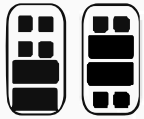

COVEO
(Coffret 24V)

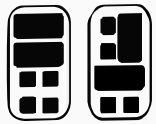

C50, C80, C120
(Coffret 24V)

DÉTAIL DE LA CARTE

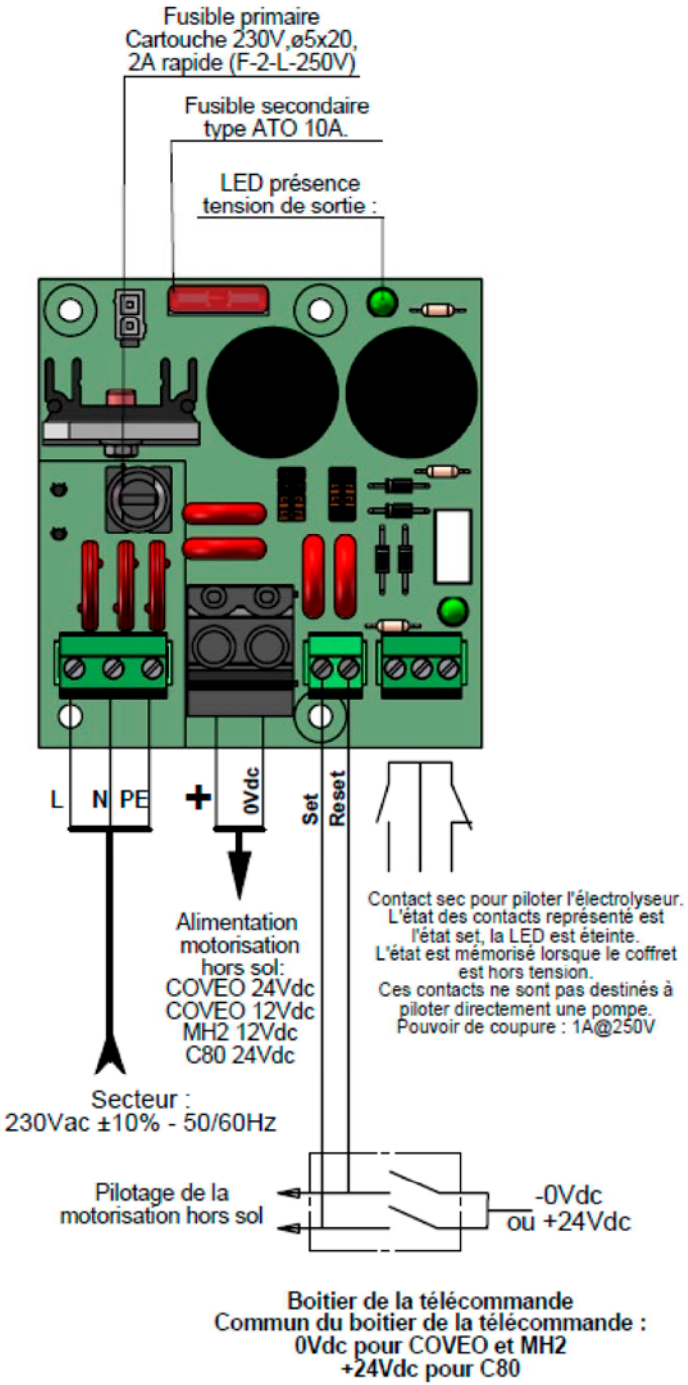

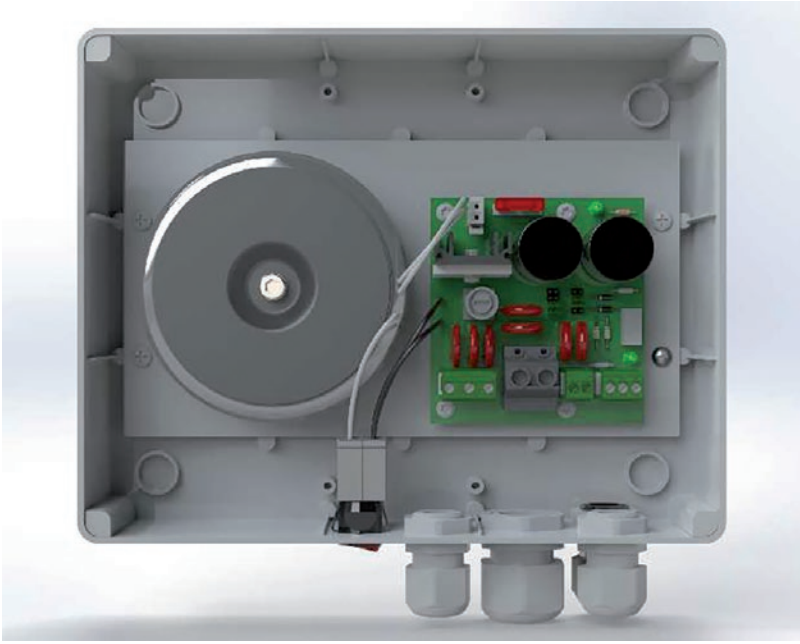

Coffret Hors-sol 24V

Les protections contre les surtensions ne seront pleinement efficaces que si le raccordement à la terre a une résistance inférieure à 20 ohms. Si la mise à la terre du bâtiment principal est éloignée du lieu d'installation, cela peut ne pas être le cas. Dans ce cas, il peut être nécessaire de séparer la mise à la terre du bâtiment principal de celle du lieu d'installation. Il convient alors d'installer impérativement un différentiel propre à la piscine conformément à la norme NF C15-100.

Comme tout matériel électrique, ce coffret doit être installé par un professionnel habilité.

Le coffret doit être raccordé à un disjoncteur différentiel 30mA conforme à NF EN/IEC 60947-3.

SIREM

RÉGLAGE DES POSITIONS DE FIN DE COURSE

Cette étape a pour but de régler les positions <<Piscine ouverte>> et <<Piscine fermée>>
Le réglage s'effectue avec les 2 molettes de réglage prévues à cet effet

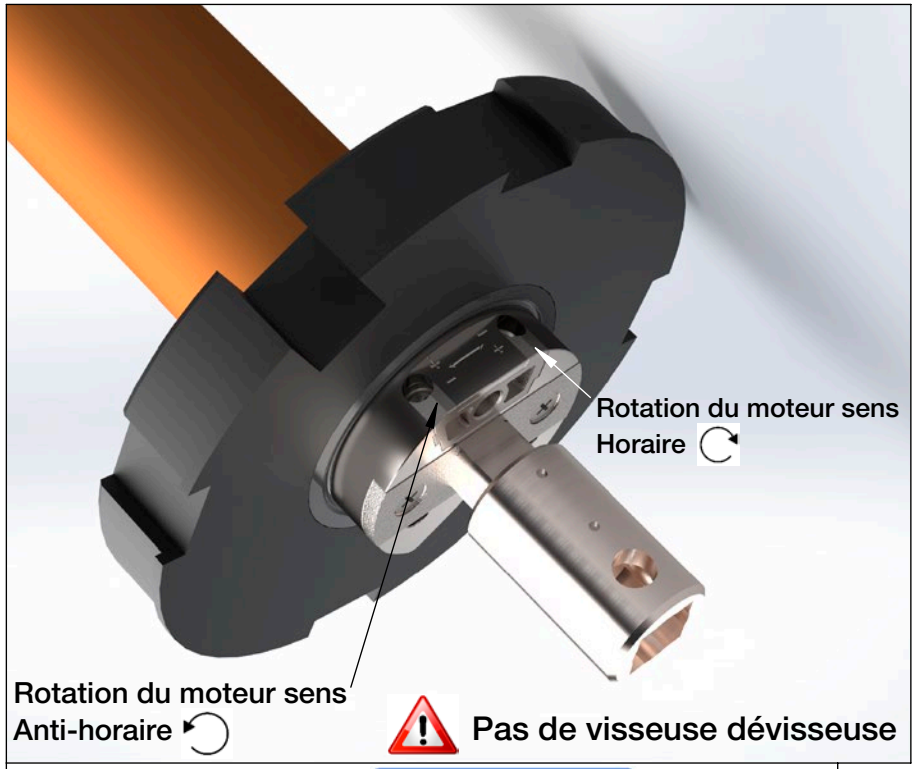

Réglage de la fin de course fermeture piscine :

1. Avant de raccorder le tablier, laissez tourner le moteur dans le sens de la FERMETURE jusqu'à ce qu'il se coupe automatiquement.
2. En ajustant la fin de course inférieure, positionnez l'axe de manière à ce que le tablier puisse être fixé facilement avec l'axe.
3. Orientez la rainure de l'axe vers le bassin (écoulement de l'eau)

Réglage de la fin de course ouverture piscine :

Actionnez le commutateur à clé pour enrouler les lames.
Le moteur enroule le tablier. Augmentez ou diminuez la zone de fin de course voir schéma ci-dessous 1 et 2.

Remarque concernant l'utilisation d'un tablier :
Ne montez aucune butée mécanique afin de considérer une éventuelle modification de la longueur du tablier.
Sécurisez les différentes lames contre tout déplacement latéral.
Lors de la mise en service et de l'utilisation ultérieure, contrôlez la facilité de manœuvre et le déplacement sans entrave du tablier dans le sens de l'ouverture et de la fermeture.

Contrôle fonctionnel:
Pour un contrôle final, faites fonctionner une nouvelle fois le tablier dans les deux sens, jusqu'aux positions de fin de course.

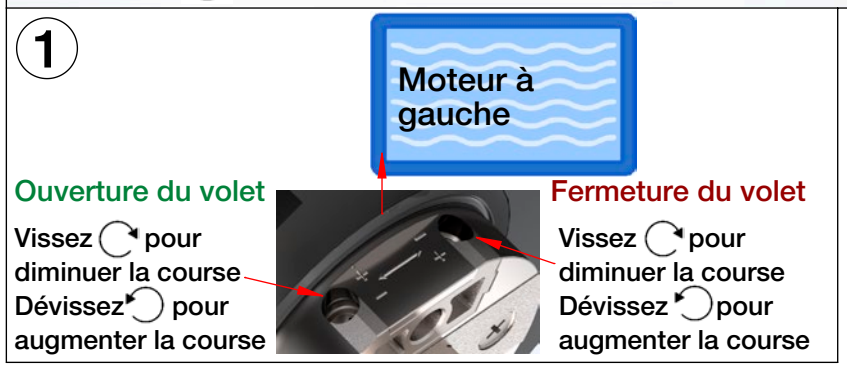

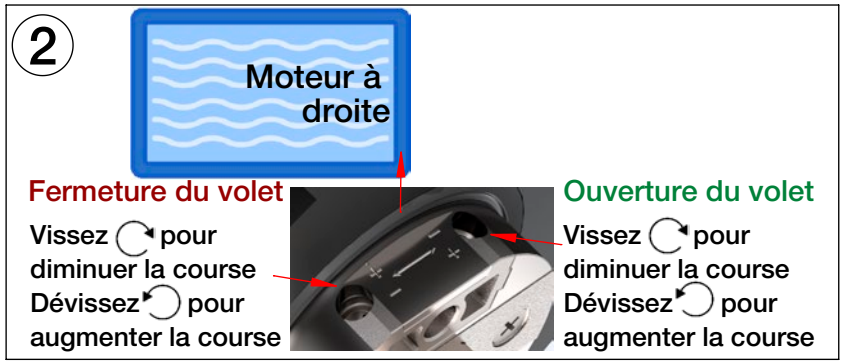

Attention: Les moteurs tubulaires sont conçus pour un fonctionnement de courte durée (8 minutes maximum).
Si le mode opératoire avec charge nominale est dépassé, il existe un risque de surcharge thermique.

Rep	Ref.Article	Désignation	QTE
1	ONE	Enrouleur One	1
2	TABLILAME	Tablier de lames PVC 75mm	1
3	CHS	Coffret électrique hors sol	1

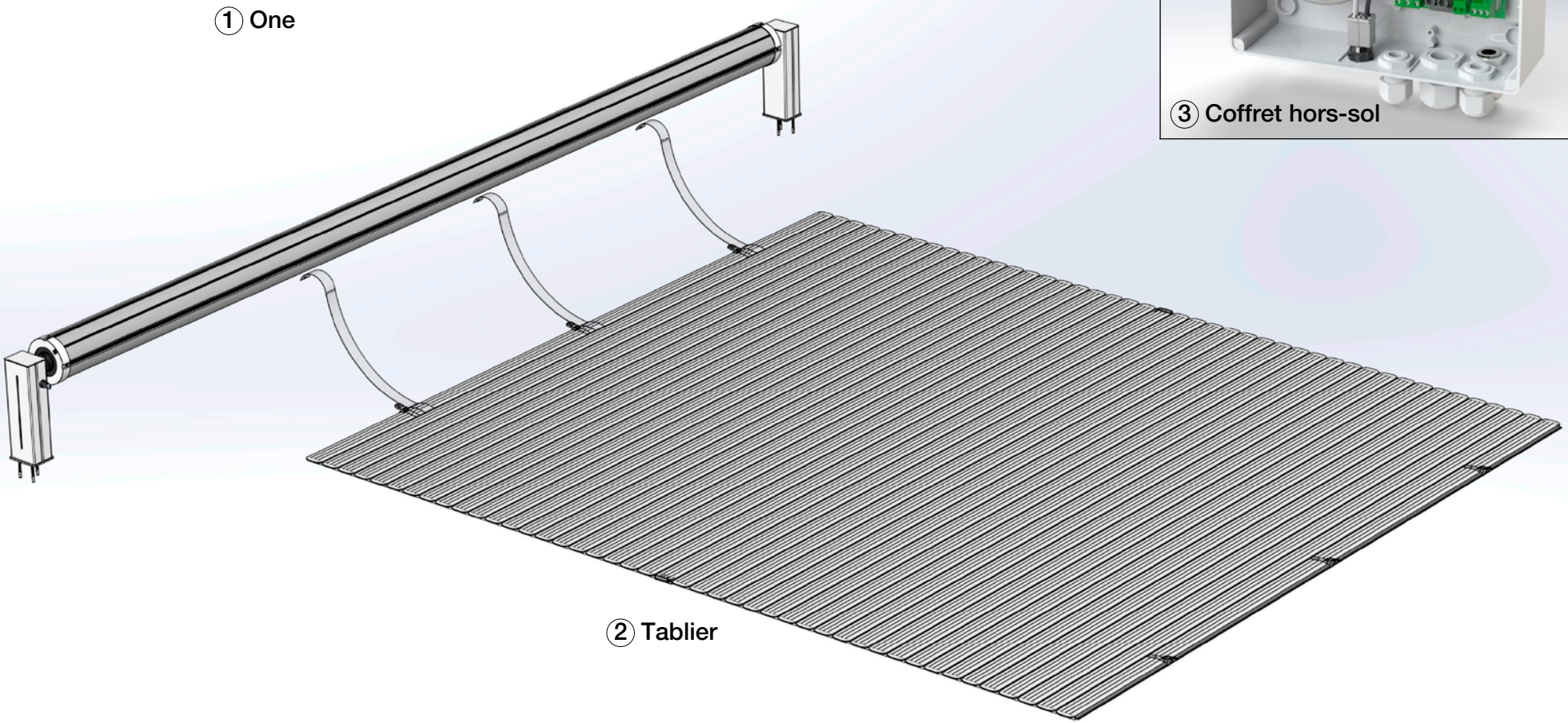

VUE D'ENSEMBLE ONE MÉCANIQUE

Rep	Ref.Article	Désignation	Masse	QTE
1	PONE	Pied One coté palier	1.7 Kg	1
2	PONE	Pied One côté moteur	1.7 Kg	1
3	AAA167	Axe aluminium Ø167mm	4.4 Kg/ML	1
4	MHSC80	Moteur FDC. méca hors sol	5.9 Kg	1
5	AP	Arbre palier Lg500	3.36 Kg	1
6	BSDIAM30	Bague d'arret inox	90 Gr	1
7	BND157	Bague noire pour l'axe	620 Gr	2
8	GOUIN-D8-55	Goupille inox A4 Ø8 Lg55	22 Gr	1
9	CACHEAXE	Cache axe	130 Gr	2
10	VINTBZ-M5.5X22	Vis inox TBZ M5.5x22	22 Gr	12

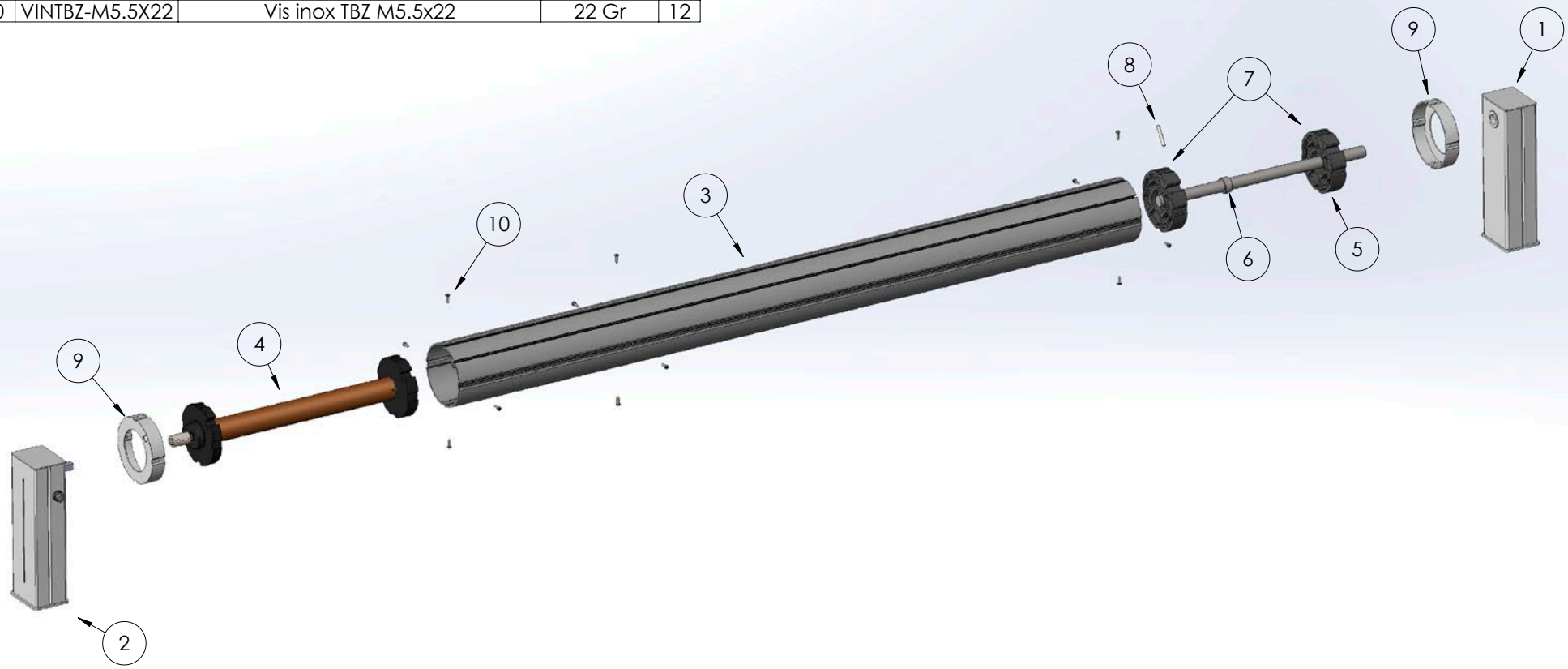

PIED CÔTÉ MOTEUR

Rep	Ref.Article	Désignation	Masse	QTE
1	SUPONE	Support One alu laqué	1 Kg	1
2	CARONE	Carter Avant One alu laqué	0.7 Kg	1
3	GOUINL-D10	Goupille en L	140Gr	1
4	TIREFOND-D10	Kit fixation : Cheville + rondelle + vis	82 Gr	3
5	COMCLE	Commutateur à clé filaire Hors Sol	52 Gr	1
6	CLE	Clé	6 Gr	1
7	CLIPFEM	Bouton verrouillage partie femelle	1 Gr	4
8	CLIPMAL	Bouton verrouillage partie male	1 Gr	4

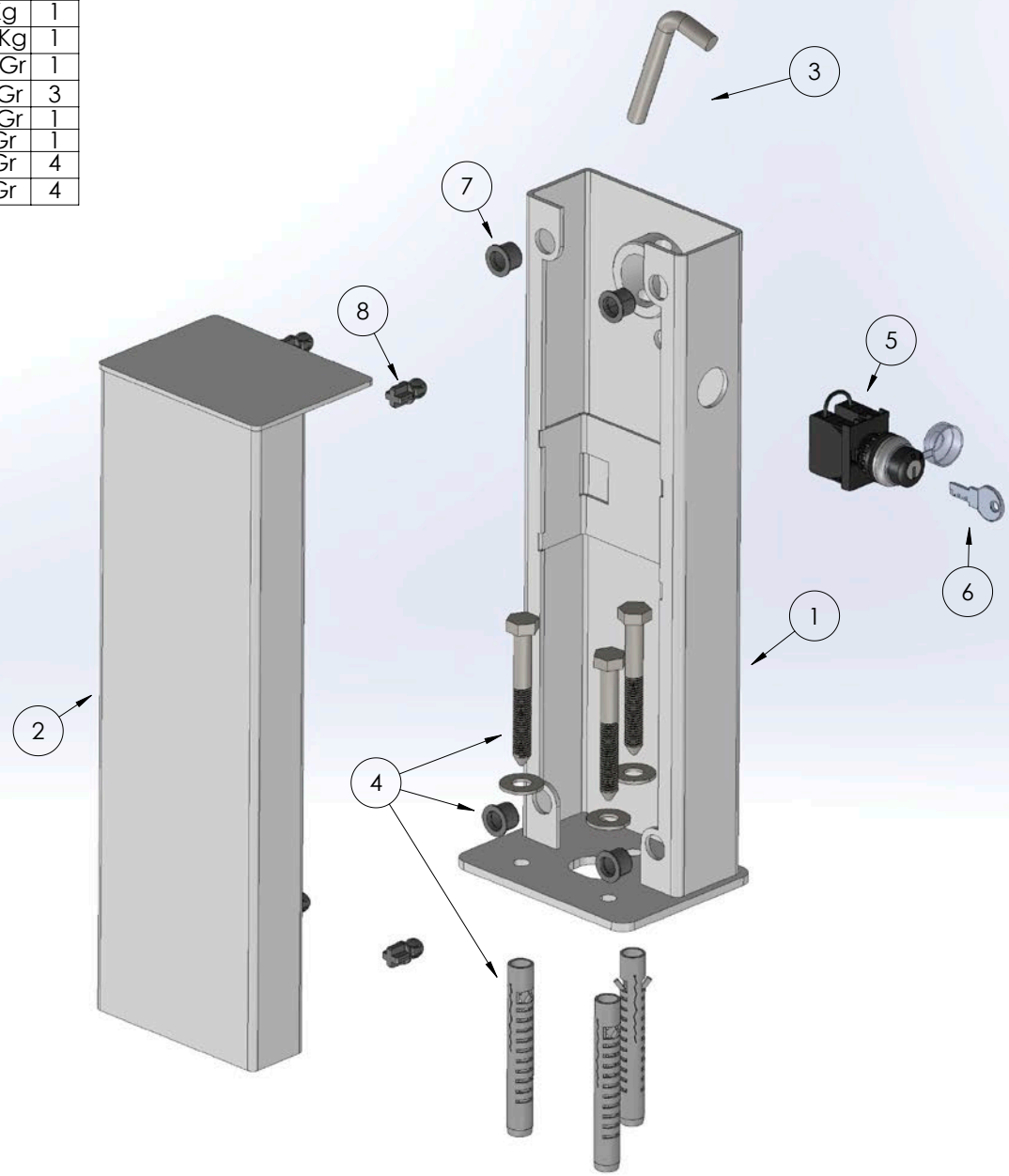

PIED CÔTÉ PALIER

Rep	Ref.Article	Désignation	Masse	QTE
1	SUPONE	Support One alu laqué	1 Kg	1
2	CARONE	Carter Avant palier One alu laqué	0.7 Kg	1
3	GOUINL-D10	Goupille Inox A4 en L diam 10	140 Gr	1
4	TIREFOND-D10	Kit fixation : Cheville + rondelle + vis	82 Gr	3
5	CLIPFEM	Bouton de verrouillage femelle	1 Gr	4
6	CLIPMAL	Bouton de verrouillage male	1 Gr	4

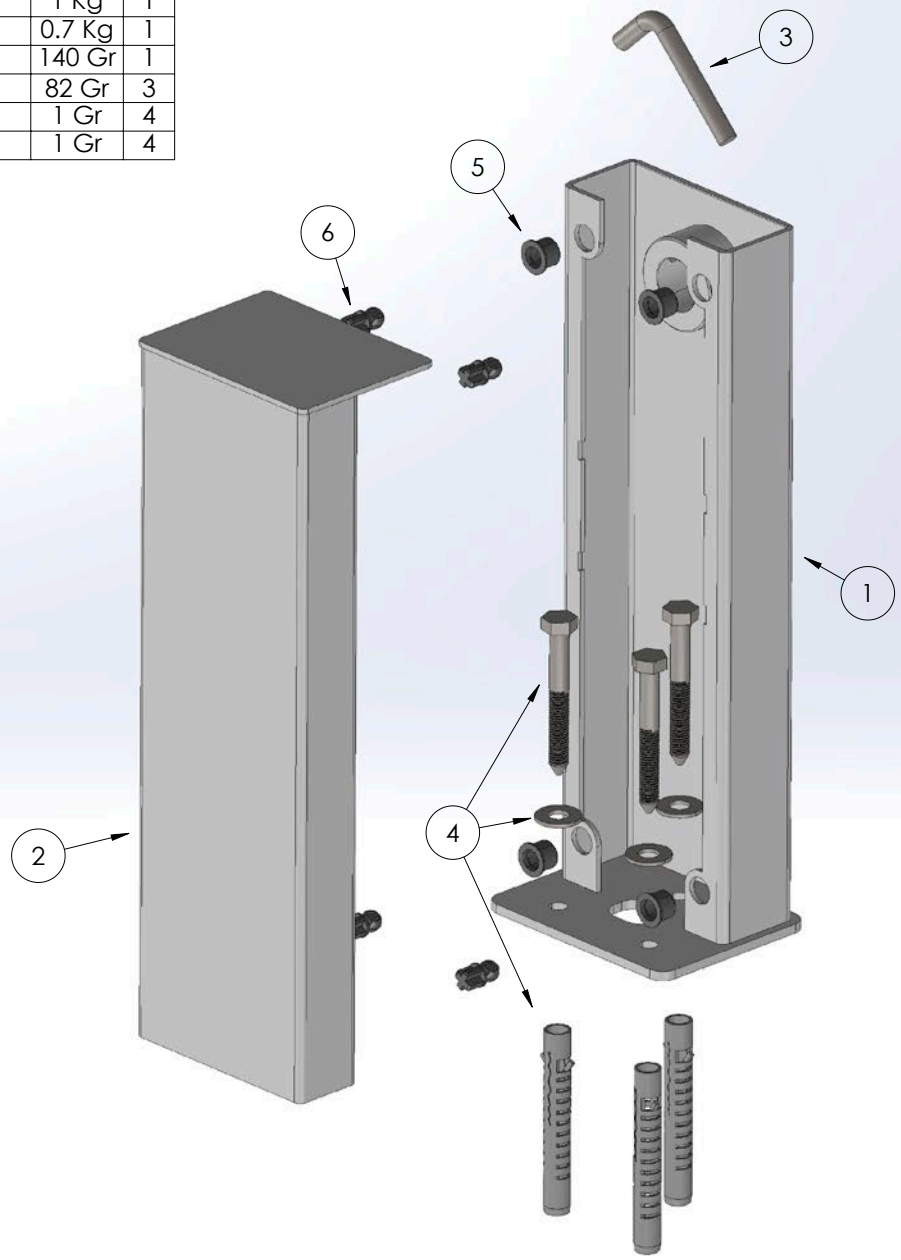

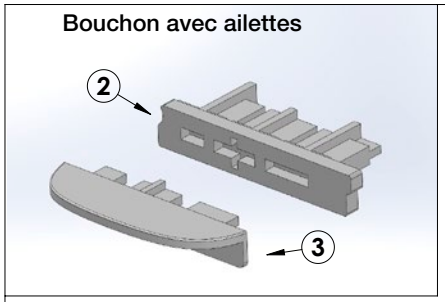

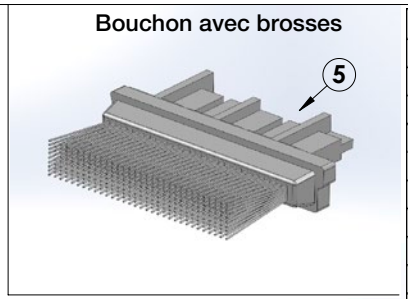

Rep:	Ref.Article	Désignation	Masse	QTE
1		Lame PVC 75mm	337gr M/L	Selon longueur de piscine
2	AV0309	Bouchon de lame droit	13gr	
3	AV1910	Ailette 20mm	9 Gr	
4	AV0307	Bouchon de lame gauche	13gr	
5	AV0303	Bouchon avec brosses	47 Gr	1
6		Lame PVC 75mm entaille haut	337gr M/L	1
7		Lame PVC 75mm entaille bas	337gr M/L	1
8		Lame PVC 75mm entaille côté mâle	337gr M/L	1
9	AV1300	Sangle de liaison axe-couverture	47gr	Selon largeur de piscine
10	VINTBHC-M6X20	Vis inox A4 TBHC - M6x20	10gr	
11	RONIN-L8	Rondelle inox Ø8 Large	4gr	
12	ECRCARM6	Ecrou carré A4 M6	4gr	
13	LANAS	Boucle anti soulèvement - Partie A	8gr	
14	LANAS	Boucle anti soulèvement - Partie B	24gr	
15	CHENYLM8	Cheville nylon Ø8x40	1gr	
16	RONIN-M5	Rondelle inox A4 - 6x18x1,2	1gr	
17	JOIND5	Joint néoprène non ADH Ø12-5ep2	1gr	
18	TIINTH-M5x40	Vis VBA A4 TH - M5x40	5gr	
19	CAP	Capuchon blanc M5	1gr	
20	SKIPVC	Ski de guidage lames	15Gr	

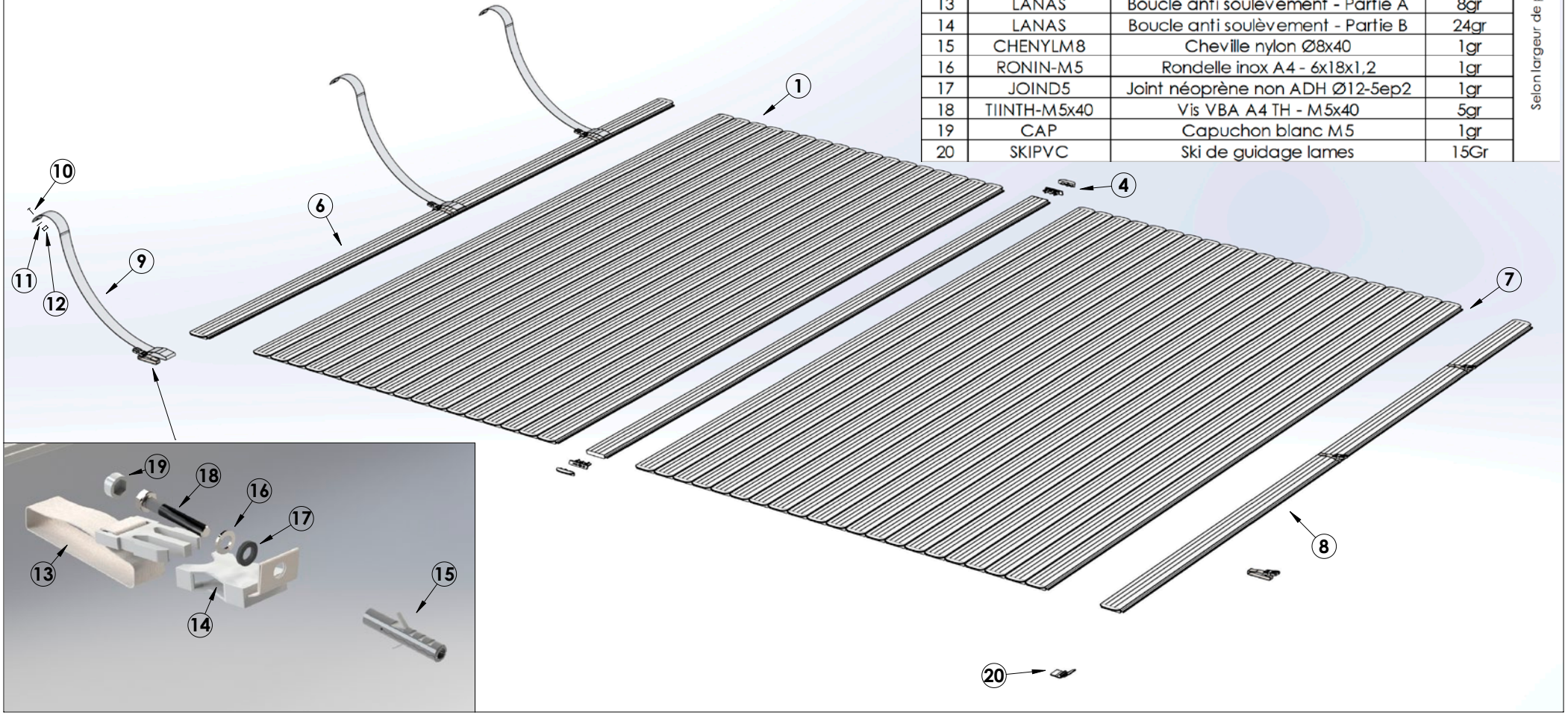

MISE EN PLACE DES LAMES

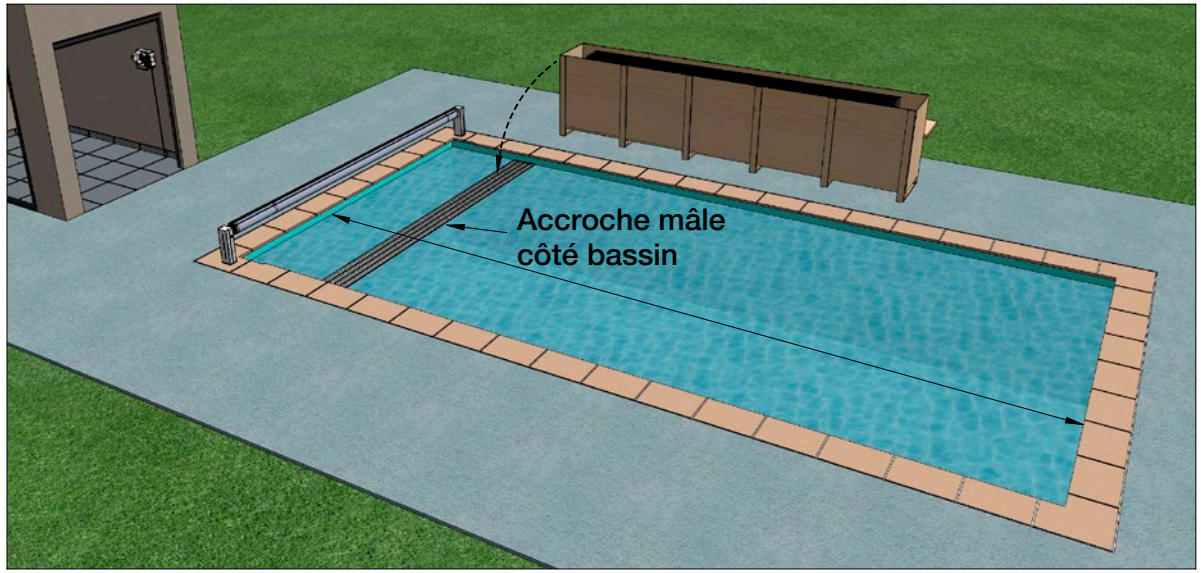

① Sortir un lé de lames de leur emballage, vérifier la largeur adaptée à la piscine

② Vérifier un écart recommandé de 15mm de chaque côté entre les parois
de la piscine et le lé de lames pour les bouchons munis d'ailette et 10mm avec les bouchons brosses

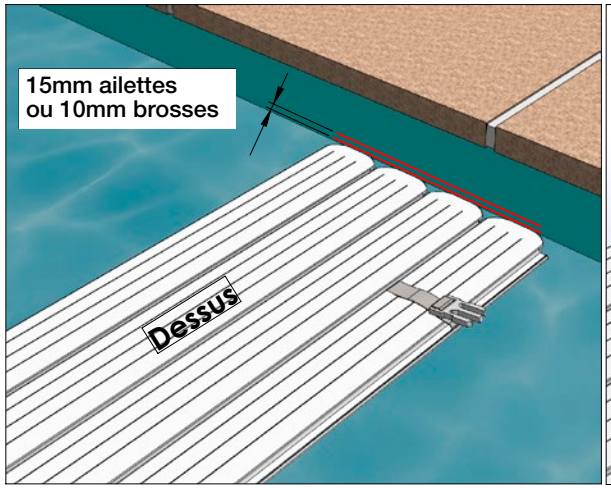

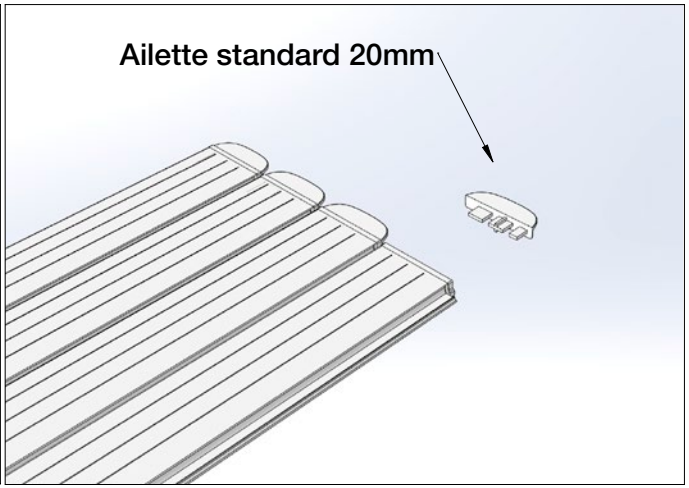

Mise en place du ski de guidage de lames pour enrouleur hors-sol:

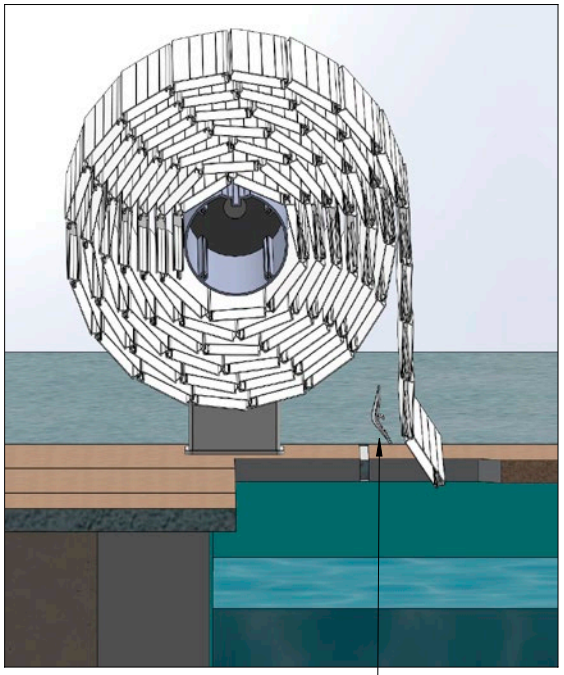

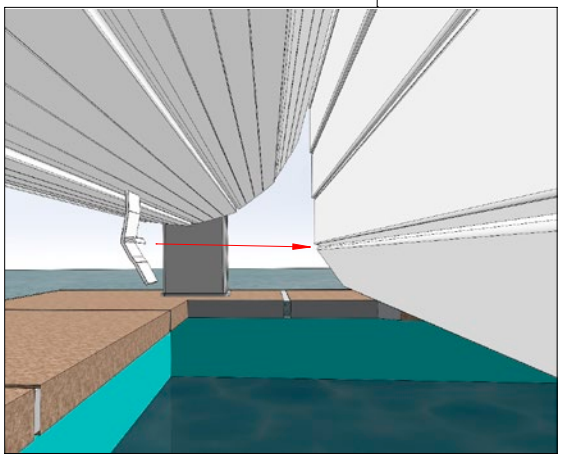

ASSEMBLAGE DE LA COUVERTURE AVEC DES LAMES PLATES 75 MM

- Assemblage de la couverture à effectuer sur la piscine en eau.
- Reproduire un mouvement d'oscillation jusqu'à l'encliquetage total des lames.
- Répartir de manière égale le jeu latéral de la couverture sur le bassin.
- Toute découpe de bouchon supprime sa garantie d'étanchéité et de rigidité.

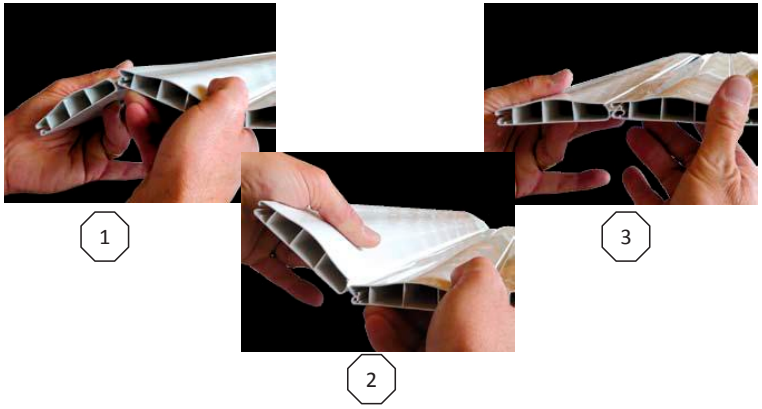

LIAISON DE LA COUVERTURE À L'AXE

Lames PVC plates modernes et esthétiques.

EMBOUT fixe de couleurs

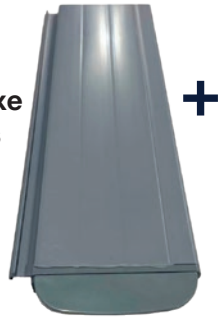

+ Ailette fixe de 20 mm aux couleurs des lames

+ En option Bouchon brosse

L'épaisseur de nos lames leur garantit une meilleure longévité, une très bonne flottabilité, et permet de mieux garder la chaleur.

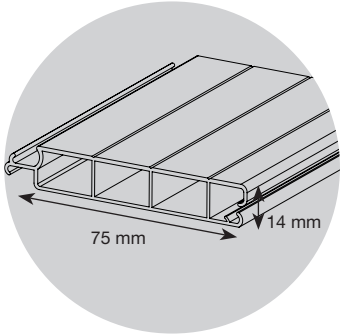

Lames renforcées avec 3 alvéoles

COULEURS DES LAMES DISPONIBLES :

Blanc | Gris clair | Gris soutenu | Sable | Taupe

POSITIONNEMENT DES BOUCLES ANTI-SOULÈVEMENT

Boucles anti-soulèvement à mettre en place selon les écartements maximum ci-contre: Côté enroulement <u>et</u> côté opposé à l'enroulement

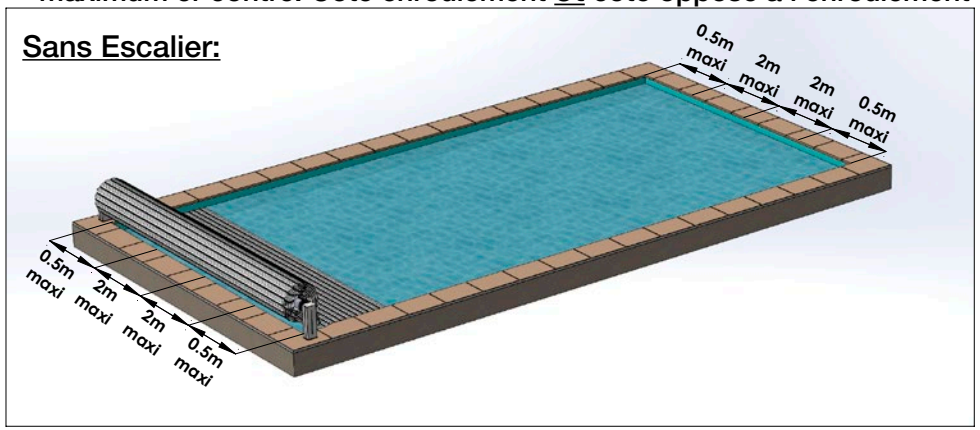

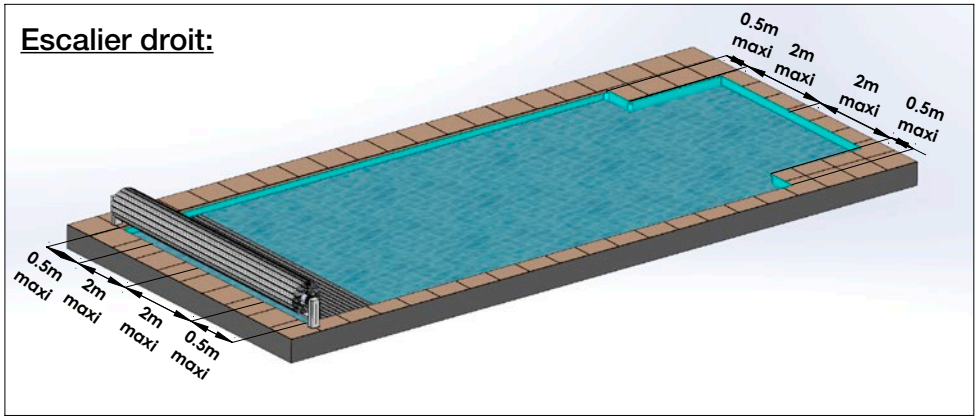

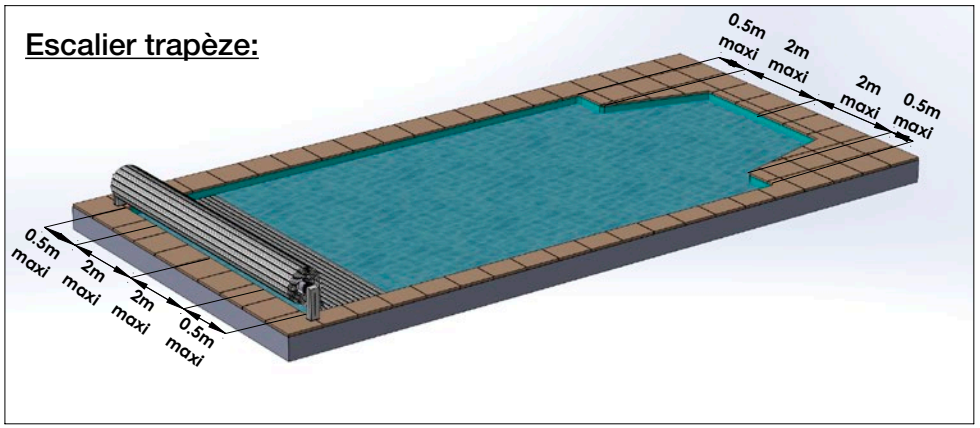

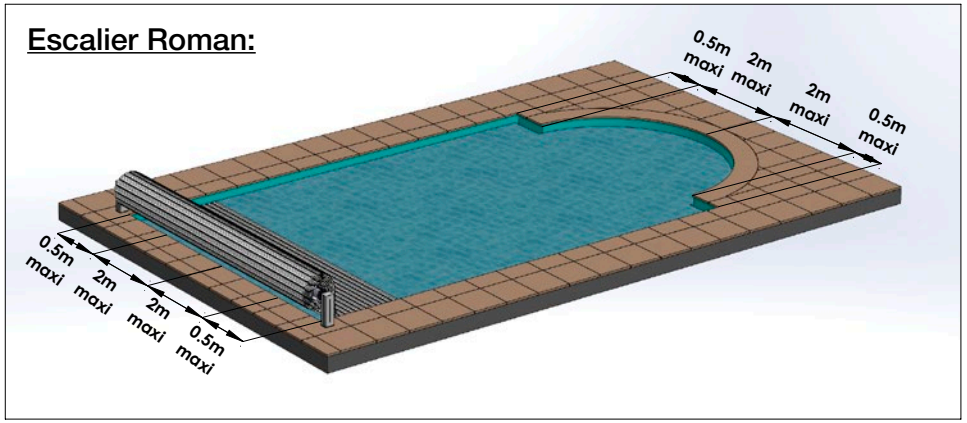

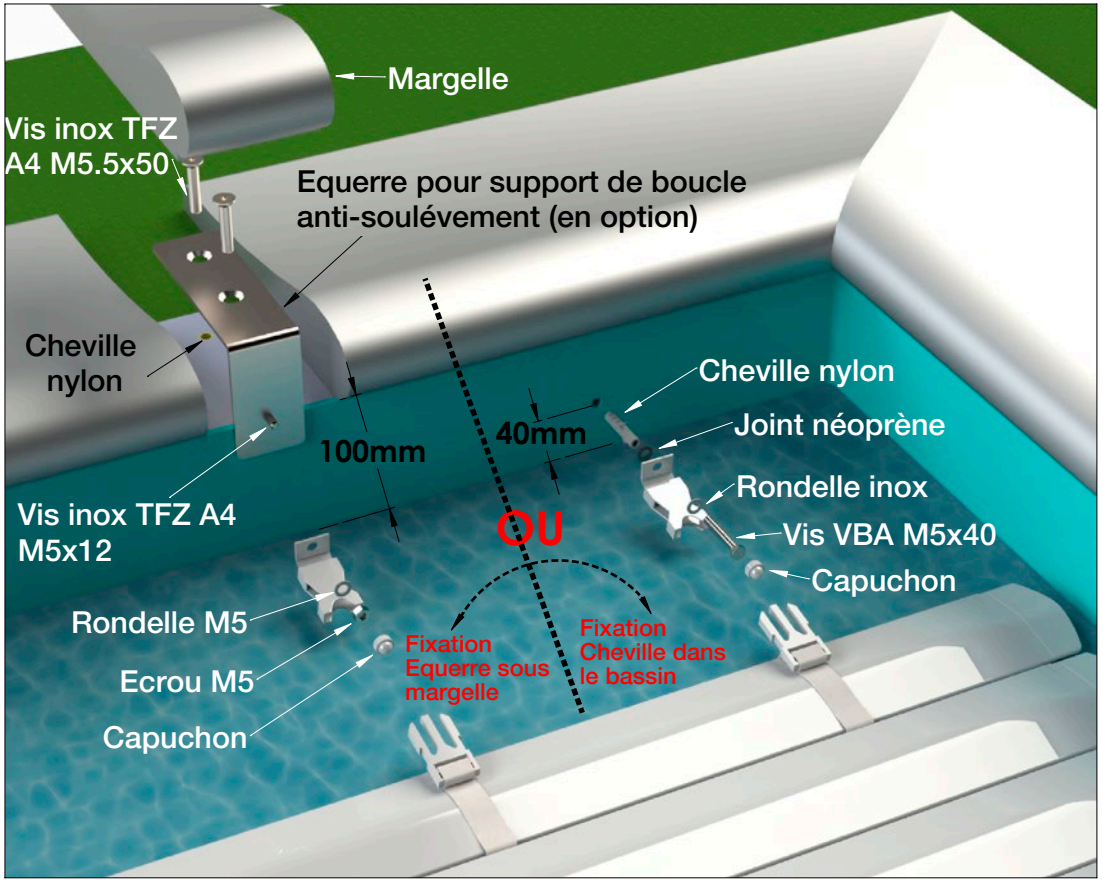

CONSEILS IMPORTANTS

> Veiller à ce que les lames ne frottent pas sur les brides de skimmer.
> L'utilisation d'un électrolyseur à sel est fortement déconseillée de même qu'un autre appareil électro physique en raison des risques d'oxydation pour les métaux immergés. Il est recommandé pour ce cas d'installer une «mise à la terre» indépendante.
> Les lames polycarbonates doivent impérativement rester au contact de l'eau afin d'éviter une déformation définitive.
> Le premier lé de lame équipé des sangles d'enroulement doit être fixé à l'axe (vis de fixation sur l'axe)
> Répartir ensuite de manière égale le jeu latéral de la couverture.
> Ne jamais découper les bouchons ce qui aurait pour effet de supprimer la garantie d'étanchéité et de rigidité.
> En cas de non utilisation de la couverture pendant une longue durée, couper l'alimentation du coffret électrique.
> Les boucles anti-soulèvement sont fixées avec des vis en inox à têtes hexagonales Ø 6 ainsi que des joints.
> Pour verrouiller les sangles il suffit d'encliqueter les 2 parties.

La société WOOD reste à la disposition des utilisateurs pour fournir tous renseignements et conseils complémentaires.

INSTALLATION DE LA COUVERTURE WOOD

Il est recommandé que deux personnes soient présentes sur le site pour la pose de cette couverture et qu'une personne soit habilitée à le faire afin d'effectuer, celle-ci, en conformité à la norme NF C15-100.

Matériaux indispensables :

> Une caisse à outils > Un perforateur > Une meuleuse (lapidaire) > Une machine à visser / dévisser > Un appareil de mesure électrique

Il est recommandé d'utiliser des gants pour la manipulation du matériel pouvant être coupant, des lunettes de protection ainsi que des chaussures de sécurité.

Nos fixations et nos prescellements pour nos couvertures automatiques sont fournis pour une terrasse béton et une piscine en béton.
Pour tout autre support, les fixations sont à prévoir (exemple : coque, piscine bois, piscine métallique etc...).
Vous devez impérativement vous assurer de la tenue des fixations de nos couvertures automatiques de piscine et suivre nos notices de montages.

UTILISATION DE LA COUVERTURE WOOD

Seul un adulte est habilité à utiliser correctement la couverture automatique. Il doit préalablement vérifier qu'il n'y a aucun baigneur dans la piscine et que celle-ci est vide de tout objet flottant (bouées, matelas pneumatiques, bateaux gonflables, ballons…) pendant les manœuvres d'ouverture et de fermeture.
Veiller à verrouiller l'accès de la piscine au moyen des boucles anti-soulèvement après fermeture de celle-ci. **Il est indispensable de retirer la clé** de la commande à clé après l'opération d'ouverture et de fermeture de la couverture pour des raisons indispensables de sécurité.
Ne pas oublier de déverrouiller les boucles anti-soulèvement avant l'ouverture de la couverture.
En aucun cas il ne faut arrêter la couverture en position intermédiaire afin de ne pas risquer un coincement du volet roulant.
Le niveau de la piscine, avant l'utilisation, de la couverture doit être vérifié. Il ne doit pas être trop haut car il pourrait empêcher le déroulement normal.
Ne jamais vider la piscine sans votre installateur.
Recommandations : En cas d'ensoleillement sur ces lames avec le volet fermé et si la température de l'eau atteint 30° ou plus ; afin de ne pas endommager les lames, il est vivement recommandé de laisser la couverture enroulée pendant la nuit. Lors de forte chaleur, il est interdit d'utiliser les écrans protecteur Hiver Clean et Hiver Clean Évolution. Aucun objet ne doit être laissé sur les tabliers (bouées ou autre), une déformation et une décoloration des lames apparaîtraient.

CONSEILS D'ENTRETIEN

L'UTILISATEUR de la couverture WOOD doit entretenir la couverture à sa charge et sous sa responsabilité.
Pour ce faire : Au moins deux fois par an, avec un appareil haute pression et en utilisant un produit détartrant ALIMENTAIRE et non un solvant ou un abrasif, il doit nettoyer la couverture automatique, afin que les lames en PVC soient conservées en bon état. Cette opération doit être effectuée à une distance raisonnable.
POUR UN BON ÉQUILIBRE DE L'EAU, sans risque pour la couverture automatique, il est recommandé les normes ci-après :

- Le PH compris entre 7,2 et 7,6
- Le chlore compris entre 0,7 et 1,5g/m^3
- Le brome entre 1,5 et 2,5g/m^3

Les surdosages de produits, prolongés ou répétés, risquent d'endommager irrémédiablement les lames PVC.
Le manque de traitement provoque le développement des algues et favorise le processus de putréfaction pouvant faire apparaître des tâches brunâtres sur les lames PVC. Pendant de longues périodes de fermeture de la piscine, il est indispensable de vérifier le bon fonctionnement de l'électrolyseur.
Ce genre d'appareil fonctionnant en continue, peut en cas de forte teneur de produit chloré stagnant avec les lames PVC, créer des dommages importants.
Dans ce cas il est impératif d'ouvrir la couverture afin d'aérer la piscine,
NE PAS OUBLIER DE SURVEILLER L'ACCÈS DE CELLE-CI PENDANT CETTE OPÉRATION car elle n'est plus protégée et elle s'avère dangereuse.
En cas de surdosage de chlore, ouvrir la couverture et brancher la filtration. **NE PAS OUBLIER DE SURVEILLER L'ACCÈS DE LA PISCINE.**

EN HIVER

Il faut entretenir la piscine en fonction du climat et de la situation géographique pour se faire il est recommandé de :

> Nettoyer la couverture à l'aide d'un appareil de haute pression
> Mettre les produits spécifiques dans l'eau.
> Mettre un filet sur la couverture (option Hiver Clean voir catalogue) si la végétation se trouve à proximité afin de ne pas provoquer des salissures sur les lames PVC.
> Nettoyer régulièrement la couverture afin qu'elle ne soit pas enroulée avec des détritus végétaux ou autres (ce genre de pourrissement engendré par l'accumulation des feuilles n'est pas pris sous garantie)
> Couper l'alimentation électrique du coffret-transfo.
> Effectuer une aspiration / filtration une heure par jour à l'aide des skimmers et de mettre un thermostat antigel qui déclenche la filtration dès que la température est inférieure à 0 degré.

LA MAINTENANCE

En cas de dysfonctionnement ou de réparation empêchant la fermeture et la sécurisation de la piscine,

> Il faut considérer que toutes les mesures nécessaires doivent être prises car il n'y a plus de sécurité et il est indispensable d'empêcher l'accès à cette piscine, notamment aux enfants.
> Tous les ans, il est impératif de vérifier l'état des sangles.
> Contrôler la filtration régulièrement afin qu'elle aspire normalement et non pas de l'air car dans ce cas les lames polycarbonates pourraient être déformées.
> S'assurer que l'état des lames est parfait et qu'il n'y ait rien qui se soit enroulé à l'intérieur pouvant provoquer des déformations de lames.
> Le service après vente qui a posé la couverture automatique doit vérifier le bon enroulement de celle-ci.
> S'assurer que les pièces de rechange sont d'origines et conformes aux spécifications techniques.

GARANTIE

Conditions de garantie

La garantie est accordée lorsque les conditions normales d'installation, d'utilisation, d'entretien d'hivernage et de maintenance sont respectées.
WOOD assure le remplacement des pièces défectueuses durant la période de garantie à compter de la date de la facture.
L'installation et les réparations de la couverture automatique WOOD doivent être effectuées par un technicien qualifié.

Durées de garantie

> 4 ans pour le matériel électrique (moteur électrique, coffret)
> 3 ans sur les lames PVC concernant la flottabilité, l'étanchéité, la désagrégation et l'articulation. Et sur la mécanique à l'exception de la corrosion.
> 6 mois sur les batteries 24V.

Exclusions de garantie

> Déformation des lames polycarbonates due à un manque de contact avec le plan d'eau.
> Les dommages occasionnés par la grêle, la tempête ou la foudre.
> Les modifications apportées sur une couverture WOOD sans notre consentement.
> Les frais de main d'œuvre pour le démontage et remontage.
> Les frais de dommages et intérêts ainsi que toutes les demandes de pénalité.

INFORMATION AVANT L'ACHAT

Couverture de sécurité pour piscine destinée à empêcher l'accès de la piscine aux enfants de moins de 5 ans.
Un enfant se noie en moins de 3 minutes. Aucun type de protection ne remplacera jamais la surveillance et la vigilance d'un adulte responsable.

Modèle de la couverture : ONE AVEC FIN DE COURSE MÉCANIQUE
Plage des dimensions du bassin couverte : Largeur minimum de 1,99 m
Niveaux d'eau : Minimum 100 mm / maximum 120 mm
Niveau d'eau pour la période d'hivernage : Minimum 100 mm
Période d'utilisation : Toutes saisons sauf tablier pris dans la glace.
ATTENTION à la grêle (à voir avec votre assurance)
Temps estimatif de manipulation : Ouverture : 3 minutes / Fermeture : 3 minutes
Nombre de personnes à la manipulation : 1 personne
Déchargement de la caisse : 4 personnes
Fiche de fabrication fournie : par le grossiste, l'installateur ou le client.

NOTE : Afin que la couverture présente toutes les caractéristiques sécuritaires, le jeu entre l'intérieur du bassin et le bord du volet doit être au maximum de 70 mm. Ce résultat est obtenu en faisant appel à l'opérateur qualifié. Pour que ce volet soit correctement ajusté au bassin, il est indispensable de fournir au fabricant un plan du bassin reprenant la longueur et la largeur du bassin mesurées tous les mètres.

MÊME SI VOTRE BASSIN EST SÉCURISÉ N'OUBLIEZ PAS QUE :

> **La présence physique d'un adulte responsable est indispensable lorsque le bassin est ouvert.**

> Cette couverture ne se substitue pas au bon sens ni à la responsabilité individuelle. Elle n'a pas pour but non plus de substituer à la vigilance des parents et/ou des adultes responsables, qui demeure le facteur essentiel pour la protection des jeunes enfants.

> Prendre toutes les mesures afin d'empêcher l'accès du bassin aux jeunes enfants en cas de non fermeture de la couverture.

> **Seule la sécurité est assurée lorsque la couverture recouvre la piscine et qu'elle est verrouillée** à l'aide des boucles anti-soulèvement prévues pour le blocage de celle-ci.

> **La manipulation de l'ouverture et de fermeture de la couverture doit se faire par une personne responsable et adulte.**

LA VIGILANCE HUMAINE est la meilleure protection pour éviter tous risques.
Un bassin sécurisé et des adultes attentifs et responsables sont, de loin, la meilleure sécurité.

CONSEILS DE PRUDENCE :

> **Confier la surveillance des enfants à un adulte en particulier** et non à l'ensemble des personnes présentes autour de la piscine. Chacun d'entre eux pourrait penser qu'une autre personne surveille.

> Ne jamais laisser les enfants sans surveillance, il suffit de quelques minutes pour une noyade.

> **Équiper les jeunes enfants, lors de la baignade, avec des bouées adaptées à leur taille et des brassards.**

> Garder à portée de main, près du bassin, les moyens vous permettant de porter secours en cas de besoin **(perches, bouées, téléphone portable sur lequel sont mémorisés les numéros d'urgence (Pompiers 18 ou 112 depuis un portable, Samu 15).**

> **Apprenez à vos enfants à nager dès leur plus jeune âge.** Un apprentissage sérieux évite les risques de noyade.

> **Ne jamais courir au bord d'une piscine, ni sauter ou marcher sur la couverture.**

> Après la baignade, retirer jouets, bouées, matelas gonflables du bassin (des enfants se sont retrouvés en dessous et se sont noyés).

> Ne quittez jamais la piscine avant d'avoir remis en place les dispositifs de sécurité.

> **Apprenez les gestes qui sauvent.**

> Pour une sécurité constante, en cas d'absence du domicile même temporaire, **la couverture doit être automatiquement fermée et verrouillée.**

LA PISCINE PEUT CONSTITUER UN DANGER GRAVE POUR VOS ENFANTS, UNE NOYADE EST VITE ARRIVÉE

MANSÉO

Innovation et maîtrise de l'eau

WOOD POOL EQUIPMENT

11, rue Blaise Pascal
33127 ST JEAN D'ILLAC
e-mail : info@ wood.fr
SAV : 05 56 33 85 20

WOOD POOL EQUIPMENT

ZI de la Gaudrée -15, rue Marie Poussepin
91410 DOURDAN
e-mail : info@ wood.fr
SAV : 01 64 95 19 18

manseo-groupe.com

Création graphique : murialesdesign.fr